i.MX 91评估套件

i.MX91EVK

Active

Last Updated: May 16, 2025

i.MX 91 EVK提供了一个平台，可供用户全面评估i.MX 91应用处理器，并具备测量电源轨功耗的功能。

该套件包含两个互联的板：

一个计算模块(标准6层技术)，包含超集i.MX 91 SoC、2GB LPDDR4、16GB eMMC、恩智浦PMIC(PCA9451A)和电源监测电路。

一个连接基板，包括一个标准M.2 KEY-E插槽，用于插入现成的连接模块，如恩智浦合作伙伴的Wi-Fi/BLE模块。

基于Linux的板支持包软件已预加载，可从计算模块eMMC内存启动。这包括一个丰富的GoPoint应用，用于了解预装的演示。该套件为您加速设计提供了非常好的起点。

i.MX91-LPD4 EVK Block Diagram

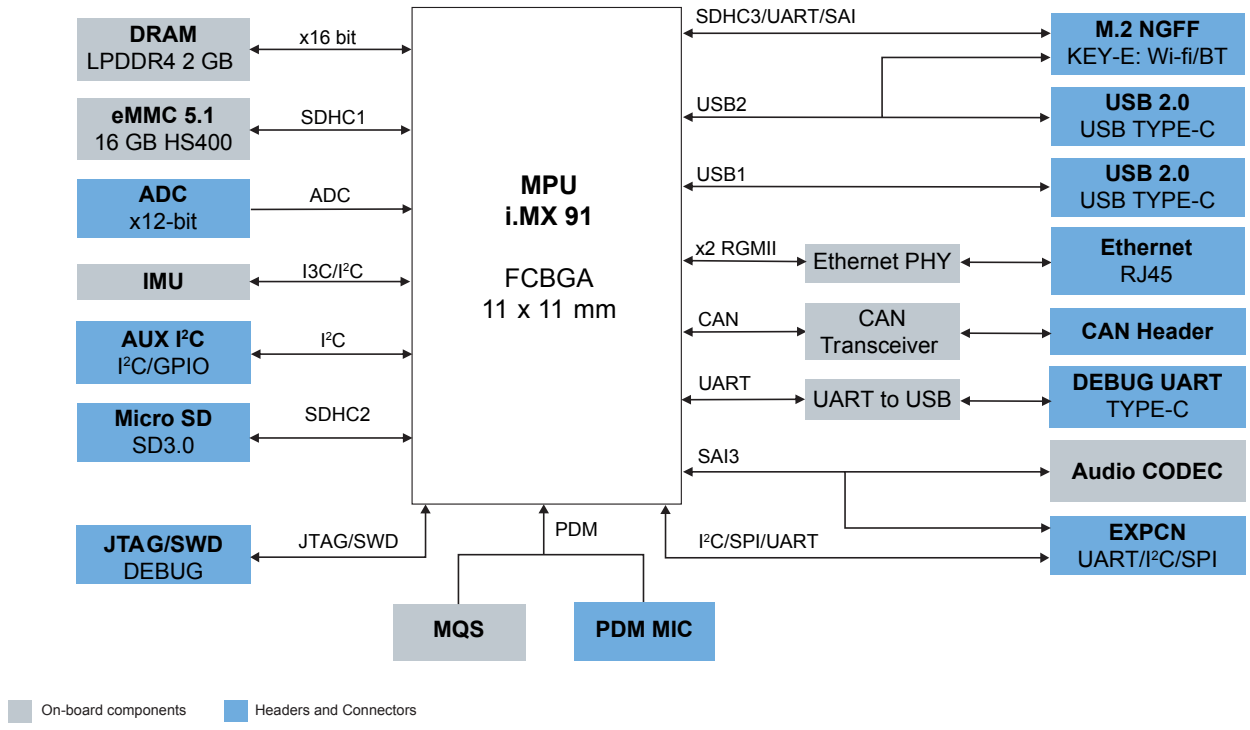

View additional information for i.MX 91评估套件.

Note: The information on this document is subject to change without notice.

www.nxp.com

NXP and the NXP logo are trademarks of NXP B.V. All other product or service names are the property of their respective owners. The related technology may be protected by any or all of patents, copyrights, designs and trade secrets. All rights reserved. © 2025 NXP B.V.