TEF82XX客户应用板 + S32R294雷达应用开发板

TEF82-R294-KIT

Last Updated: Sep 12, 2024

不再推荐该套件强烈建议客户订购由S32R41和TEF82xx组成的综合性高性能雷达软件开发平台，请点击此处。

TEF82-R294-KIT由S32R294雷达应用开发板(RADB)和TEF82xx客户应用板(CAB)组成。S32R294 RADB可为基于恩智浦雷达微处理器S32R294的汽车雷达产品提供灵活的开发平台。RADB通过CSI-2最多支持两个TEF82XX雷达收发器。

TEF82-R294-KIT支持快速启动TEF82xx GUI, 通过IDEs: Python进行TEF82xx控制，MATLAB示例以及支持S32R294 RSDK启动开发。TEF82xx CAB适合78GHz操作，包含级联设置的双TEF82xx (CSI-2)，射频RX/TX通道连接到6Tx x 8Rx天线阵列。

这两块板将电源和高速信号连接器相结合，提供到MIPI-CSI2和SPI接口的直接连接，允许将数据高速传输到MCU，以及将SPI控制信号和电源域传输到RF收发器。TEF82-R294-KIT可轻松用来评估和开发雷达应用软件和处理算法。

TEF82-R294-KIT系统 Block Diagram

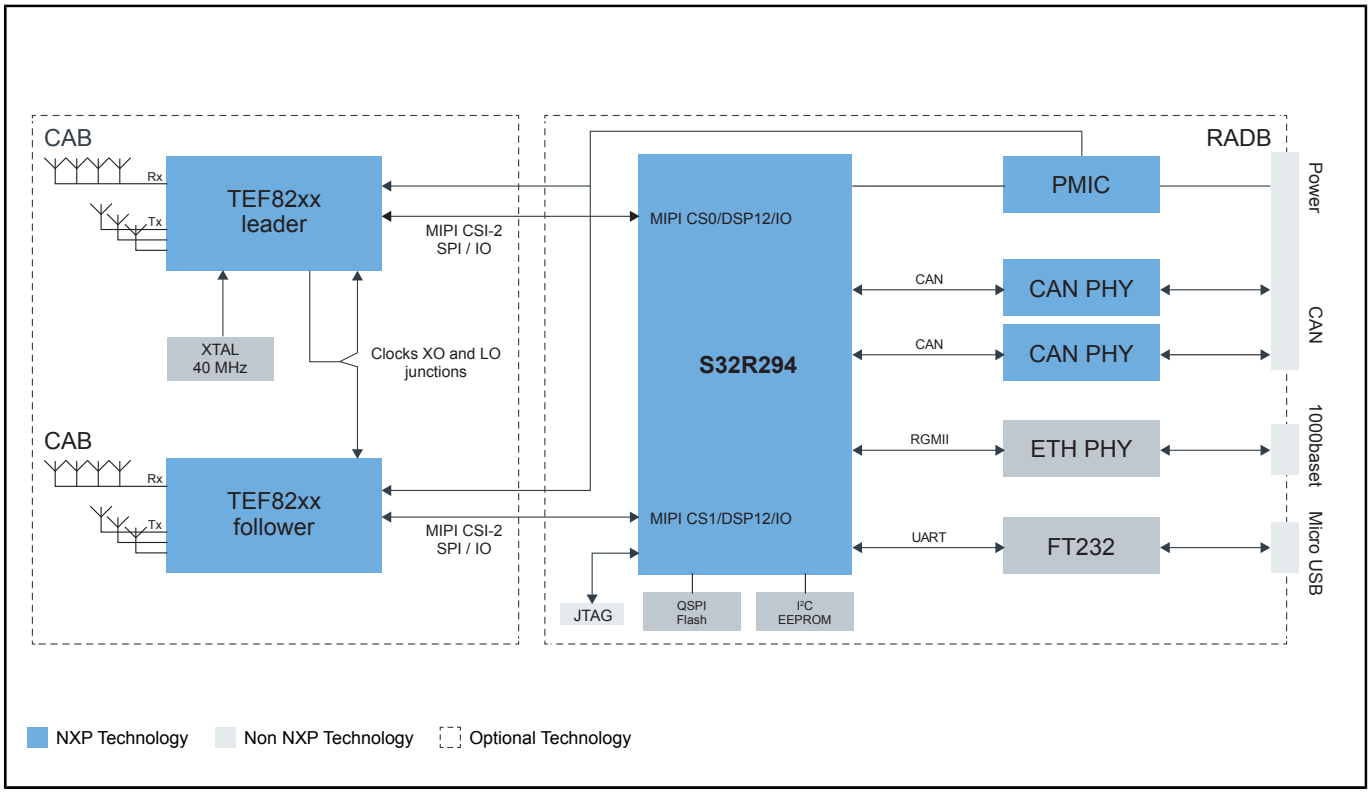

TEF82-R294-KIT客户应用板 Block Diagram

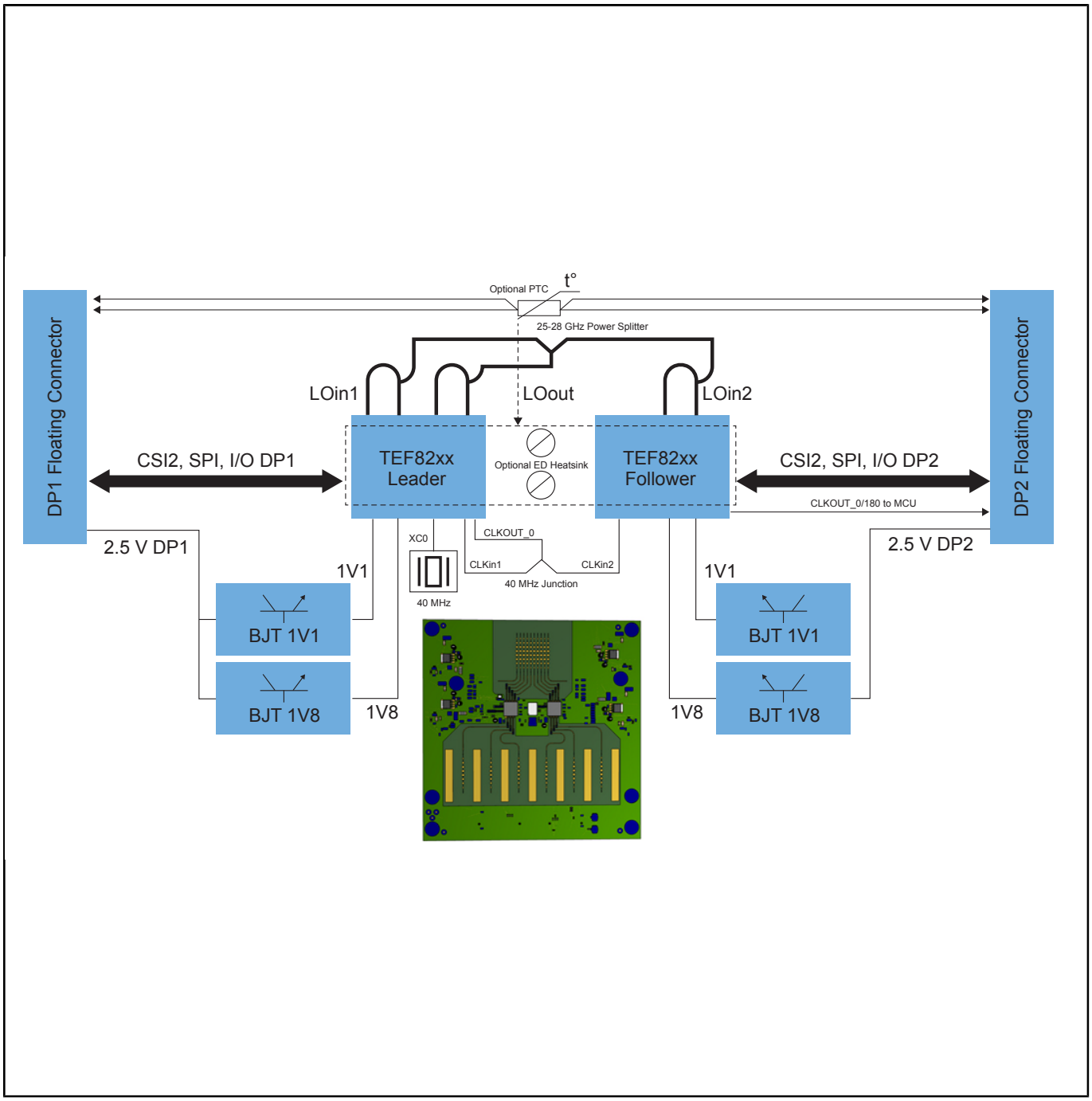

S32R294-RADB雷达应用开发板 **Block Diagram**

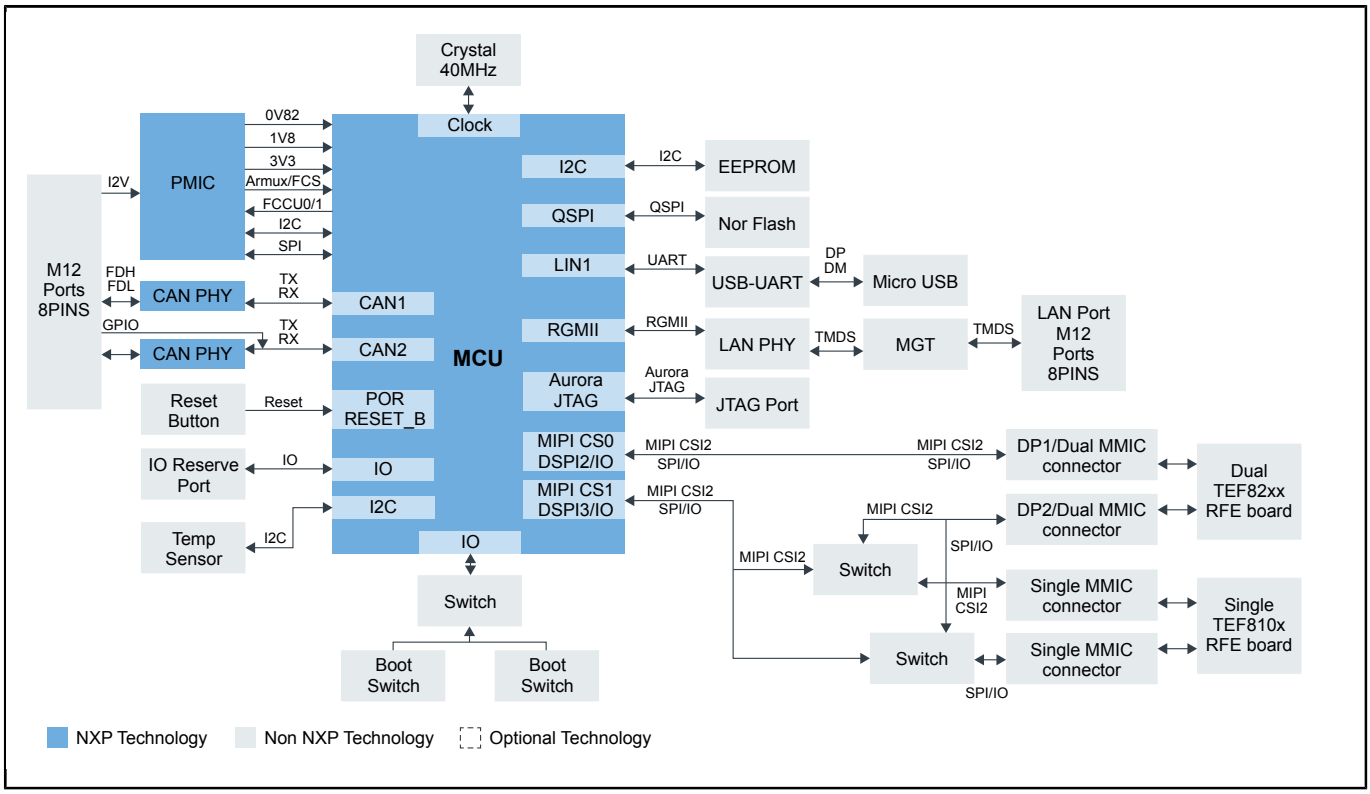

View additional information for TEF82XX客户应用板 + S32R294雷达应用开发板.

Note: The information on this document is subject to change without notice.

www.nxp.com
NXP and the NXP logo are trademarks of NXP B.V. All other product or service names are the property of their respective owners. The related technology may be protected by any or all of patents, copyrights, designs and trade secrets. All rights reserved. © 2025 NXP B.V.