全波有源桥式整流器控制器

TEA2208T

Last Updated: Apr 12, 2022

TEA2208T有源桥式整流器控制器IC，是恩智浦新一代有源桥式整流器的第一款产品，它取代了传统二极管桥式控制器。

这款有源桥式IC配有大电流轨对轨MOS输出驱动器，可将功耗和栅极电荷损耗降至最低2mW。

将TEA2208T与低电阻高压外部MOSFET配合使用，可显著提高功率转换器的效率，因为典型的整流二极管正向传导损耗已消除。

借助TEA2208T的功率MOSFET漏源极电压保护和最小电源电压功能，在90 V（AC）电源电压下，效率可提高约1.4%。

作为全波整流器，TEA2208T能够驱动有源桥中的四个MOSFET，使其非常适合以升压型功率因数控制器为第一级的电源。对于第二级应用，TEA2208T可用作返驰控制器、谐振控制器、或应用于其他控制器拓扑。

此外，这种有源桥式整流器可用于所有高效电源，如适配器和PC电源。

TEA2208T Block diagram Block Diagram

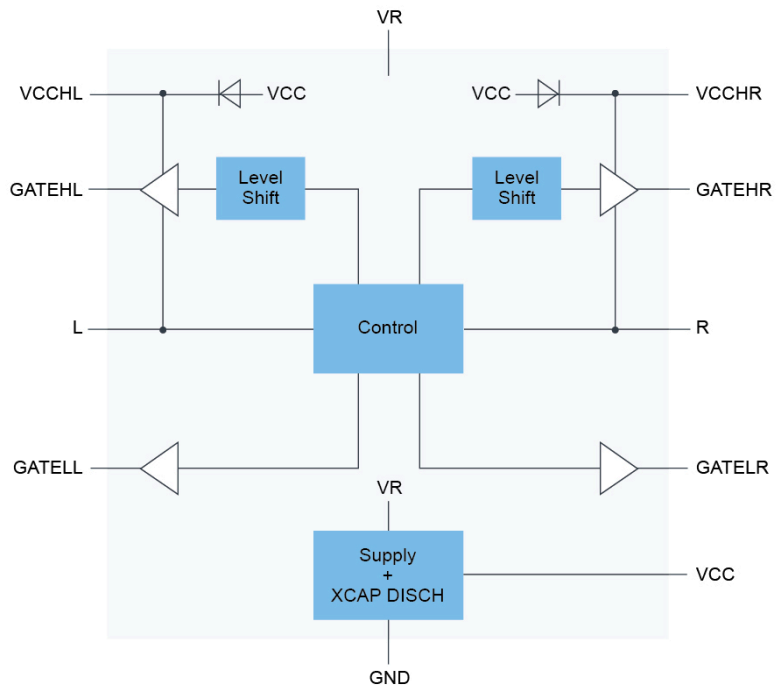

View additional information for 全波有源桥式整流器控制器.

Note: The information on this document is subject to change without notice.

www.nxp.com
NXP and the NXP logo are trademarks of NXP B.V. All other product or service names are the property of their respective owners. The related technology may be protected by any or all of patents, copyrights, designs and trade secrets. All rights reserved. © 2024 NXP B.V.