高速CAN收发器汽车应用

MC33901

Not Recommended for New Designs

建议不要在新设计中使用本页介绍的产品。

Last Updated: Apr 8, 2022

建议不要在新设计中使用MC33901。恩智浦建议任何新设计中都可采用**TJA1042G/3**。

MC33901单通道CAN高速物理层是一个高性价比收发器，专门针对标准CAN高速应用，用于将数字协议信息转换成模拟CAN通信。特性：

- 为汽车应用提供内置收发器显性超时功能
- 物理接口连接MCU的CAN协议控制器和CAN总线的物理双线
- 卓越的EMC和ESD性能，无需外部滤波器组件
- 两款器件版本，其中一款带CAN总线唤醒功能，另一款不带
- 汽车认证：C&S (CAN规范)、IBEE Zwikau（欧洲汽车制造商）、Mooser（北美汽车制造商）、Velio（日本汽车制造商）

MC33901 34901 Internal Block Diagram Block Diagram

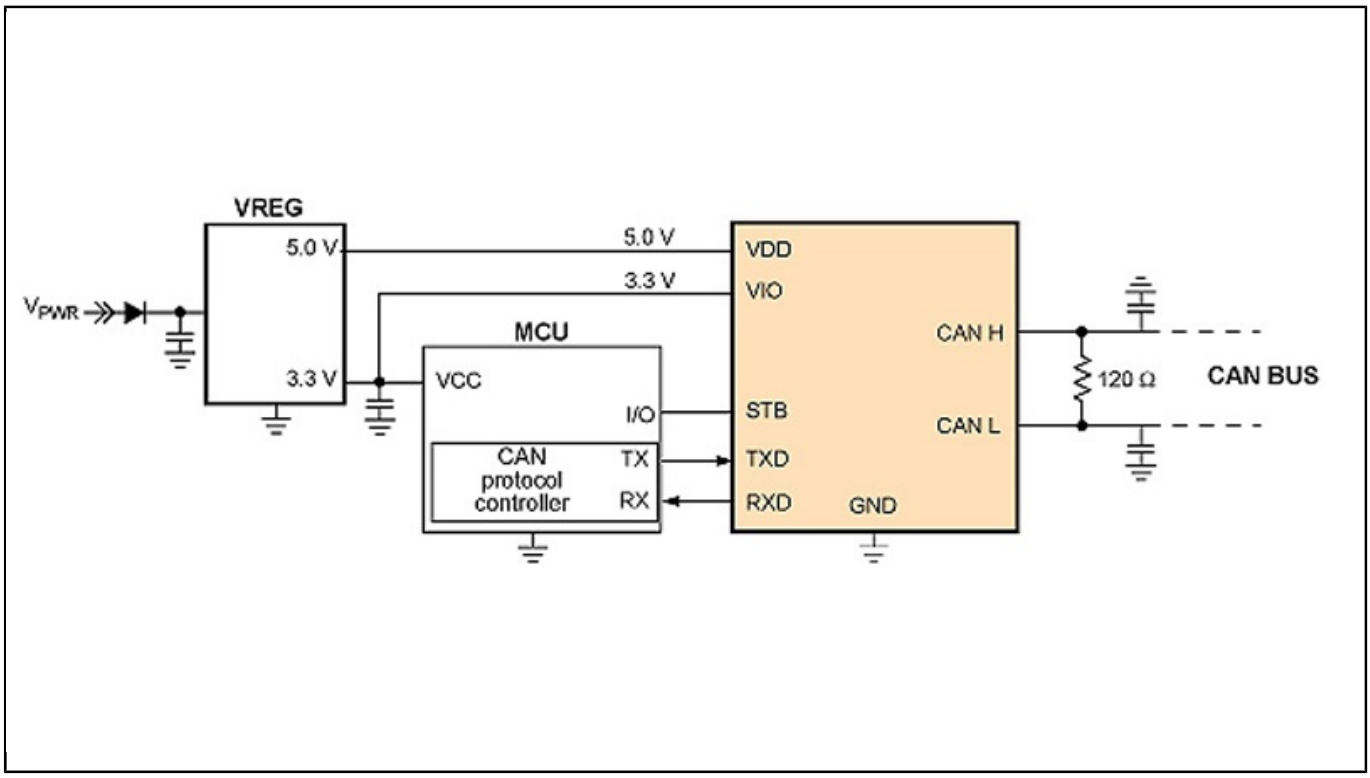

View additional information for 高速CAN收发器汽车应用.

Note: The information on this document is subject to change without notice.

www.nxp.com
NXP and the NXP logo are trademarks of NXP B.V. All other product or service names are the property of their respective owners. The related technology may be protected by any or all of patents, copyrights, designs and trade secrets. All rights reserved. © 2025 NXP B.V.