应用软件包：使用PVT传感器的动态电压调节

APP-SW-PACK-DVS-PVT-SENSOR

Last Updated: Dec 16, 2024

此电源管理应用软件包是使用流程、电压和温度(PVT)传感器的动态电压调节(DVS)，使嵌入式开发人员能够优化电池供电应用的有功功率。本示例软件包旨在展示如何在i.MX RT500系列的跨界MCU中使用PVT传感器，并详细介绍如何测试和测量通过这种方法控制DVS所实现的功率节省。

下载本“应用软件包”，并按照“使用PVT传感器的DVS实验室指南”中所示的步骤操作

i.MX-RT500 PVT传感器 Block Diagram

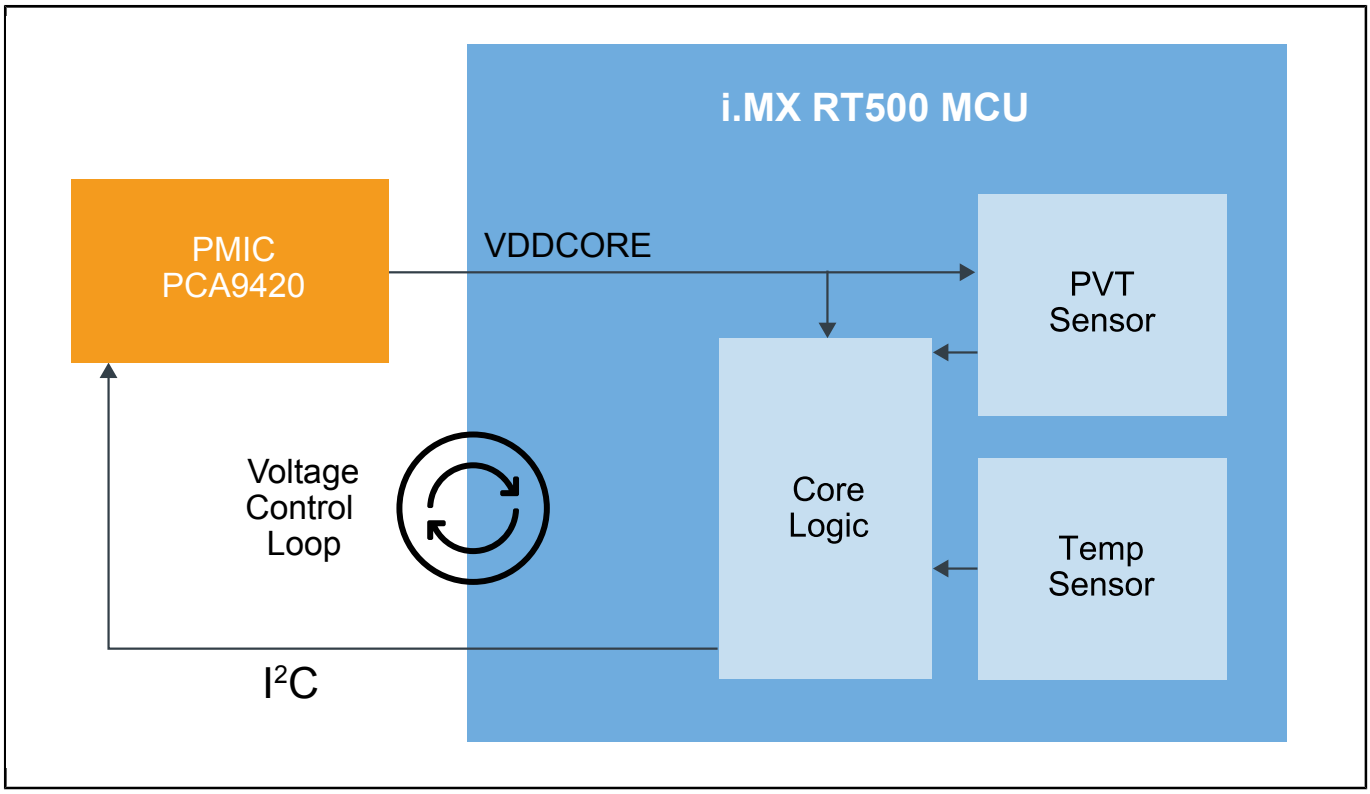

温度图形 **Block Diagram**

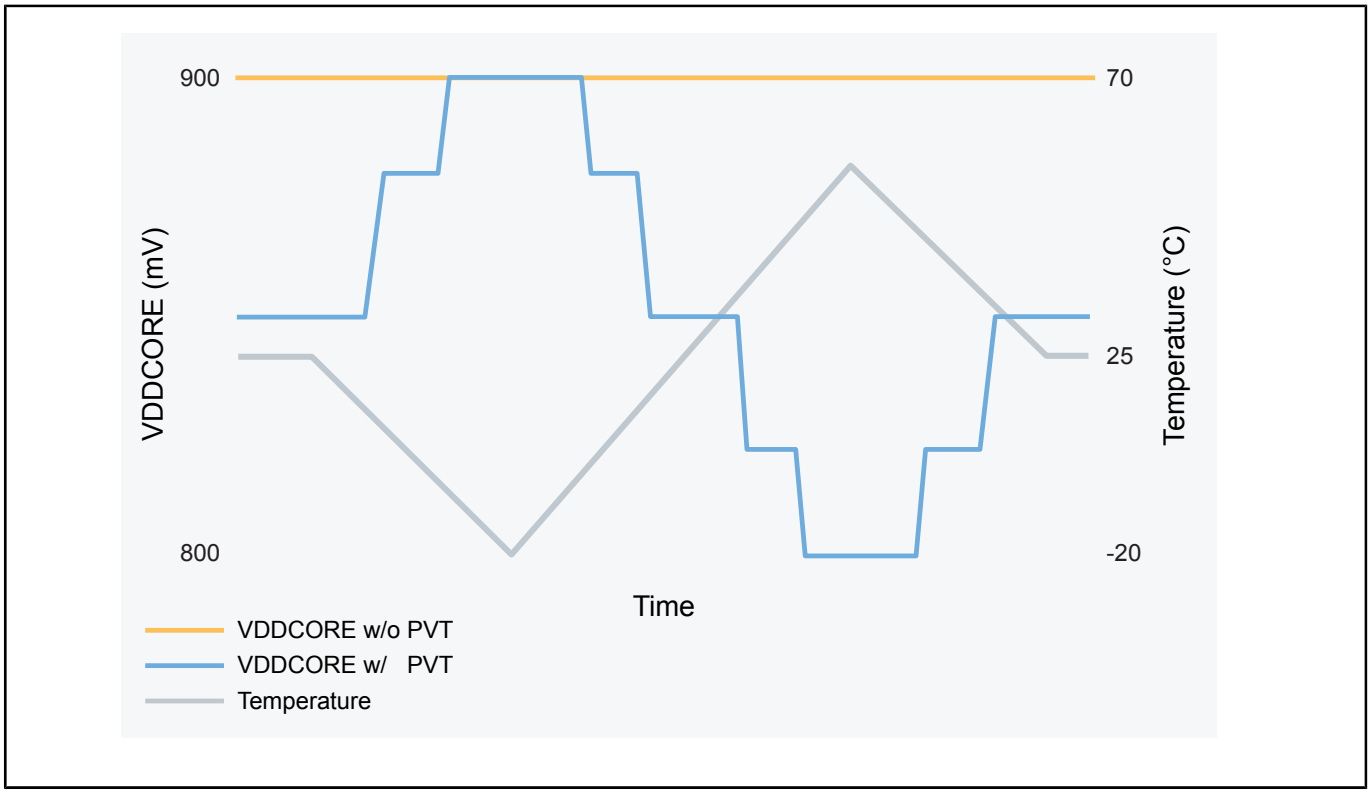

应用软件包宣传资料框图 **Block Diagram**

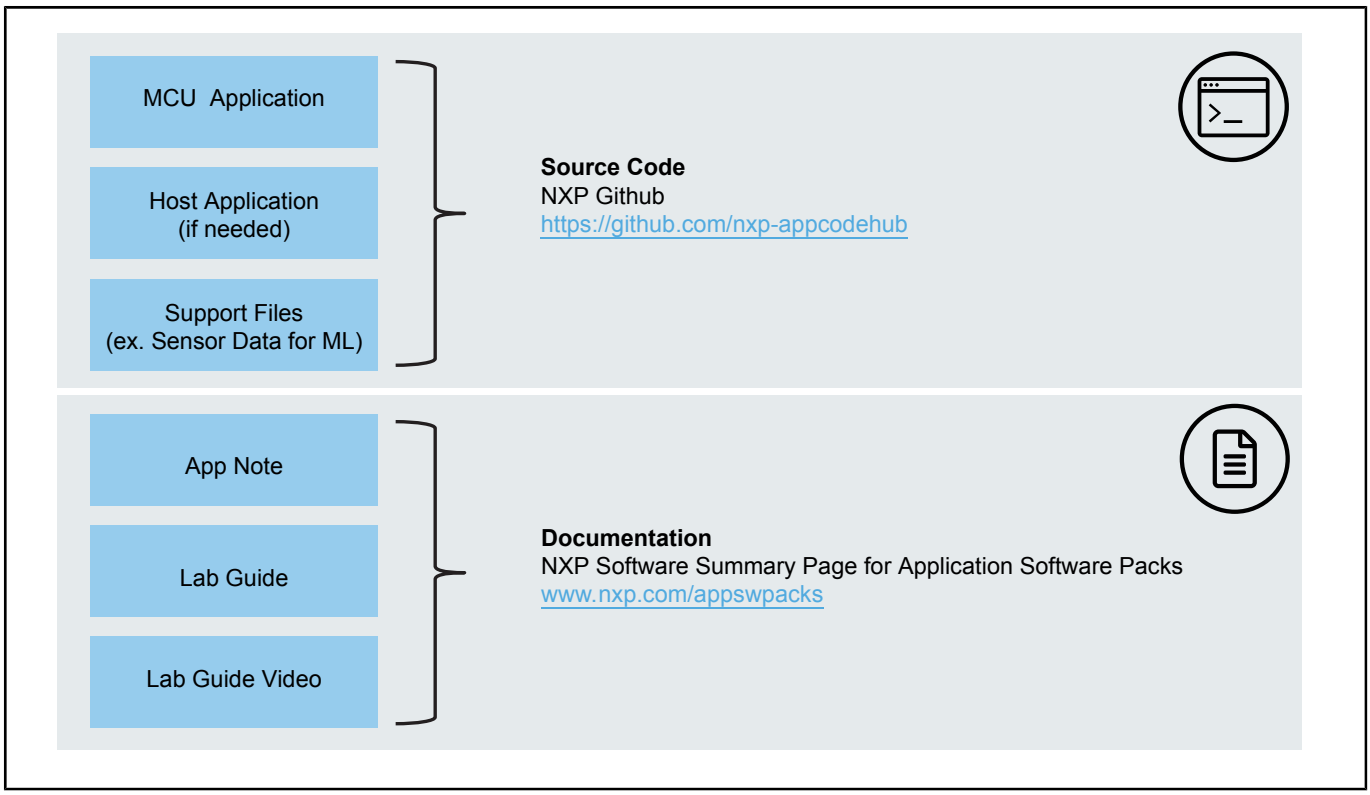

DVS PVT传感器应用代码结构框图 **Block Diagram**

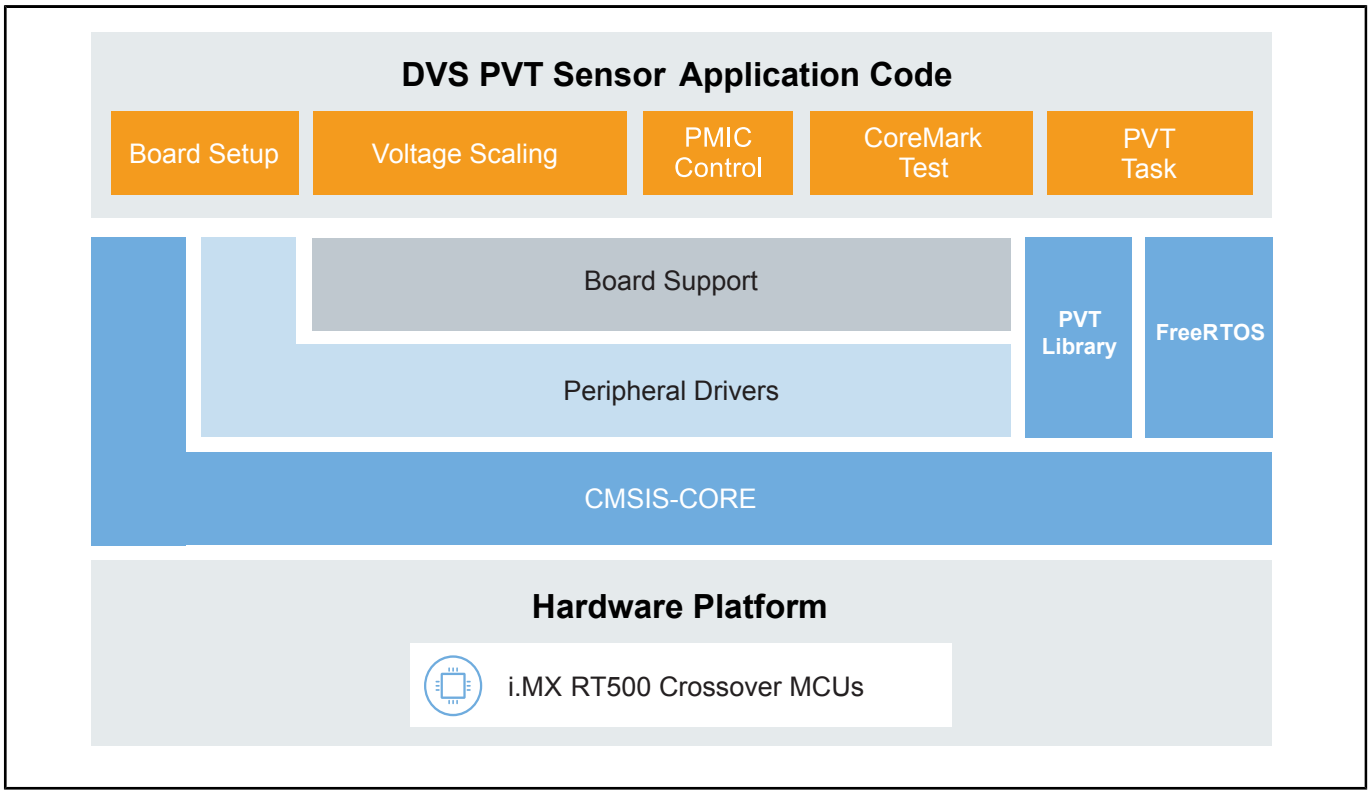

View additional information for 应用软件包：使用PVT传感器的动态电压调节.

Note: The information on this document is subject to change without notice.

www.nxp.com
NXP and the NXP logo are trademarks of NXP B.V. All other product or service names are the property of their respective owners. The related technology may be protected by any or all of patents, copyrights, designs and trade secrets. All rights reserved. © 2025 NXP B.V.